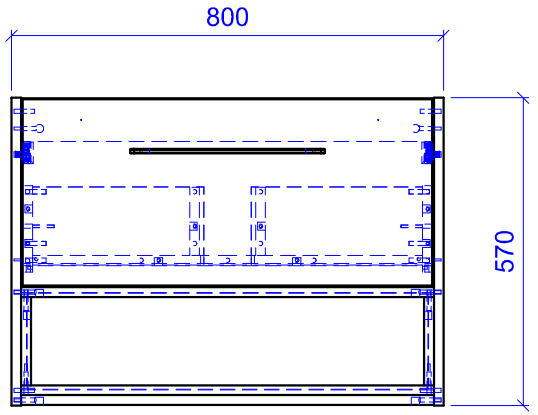

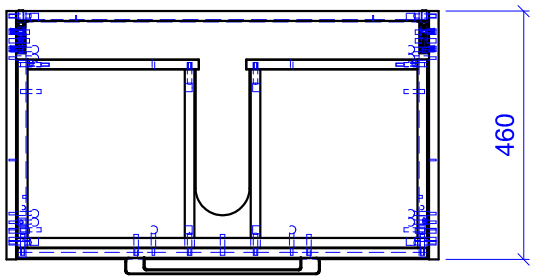

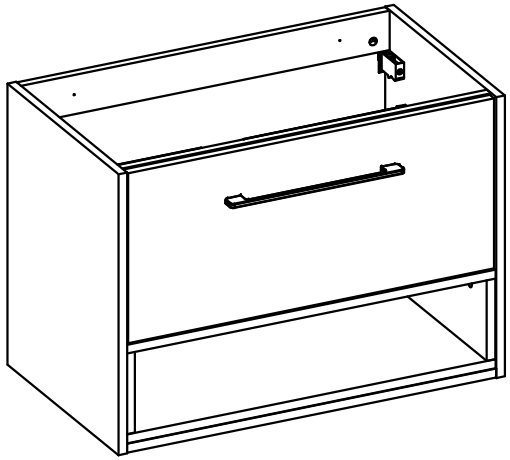

	Data	Nazwisko i Imię	Podpis
Konstr.	06/02/2020	Ł.Jatkowski	
Zmien.		-	
Zatw.			

Dł.	Sz.	Gr.
0.0mm	0.0mm	0.0mm

Materiał

Nazwa

019-01-2020 - COSMOS

TYP 821 - SZAFKA POD UMYWALKĘ 1S WIDOK

masa - (szt./kpl.) -

Nr rys.

SKALA 1:14

MEBLE Wojcik